Prilog 7

Matusak, Hrvoje

Supplement / Prilog

Publication year / Godina izdavanja: **2019**

Permanent link / Trajna poveznica: https://urn.nsk.hr/urn:nbn:hr:128:723159

Rights / Prava: In copyright / Zaštićeno autorskim pravom.

Download date / Datum preuzimanja: **2024-04-25**

VELEUČILIŠTE U KARLOVCU
Karlovac University of Applied Sciences

Repository / Repozitorij:

Repository of Karlovac University of Applied Sciences - Institutional Repository

DIGITALNI AKADEMSKI ARHIVI I REPOZITORIJI

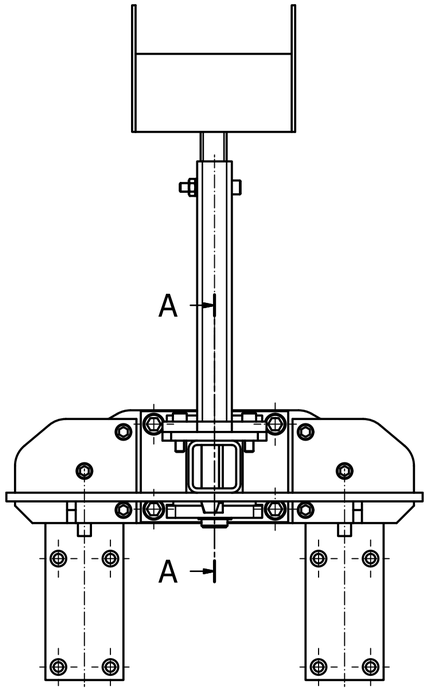

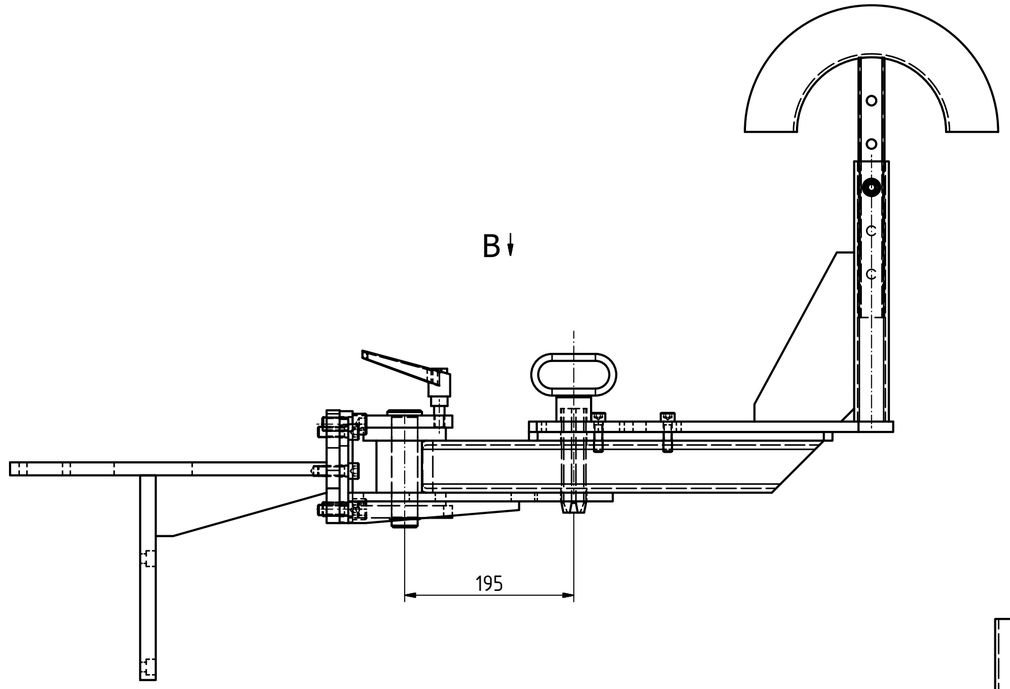

B (1 : 5)

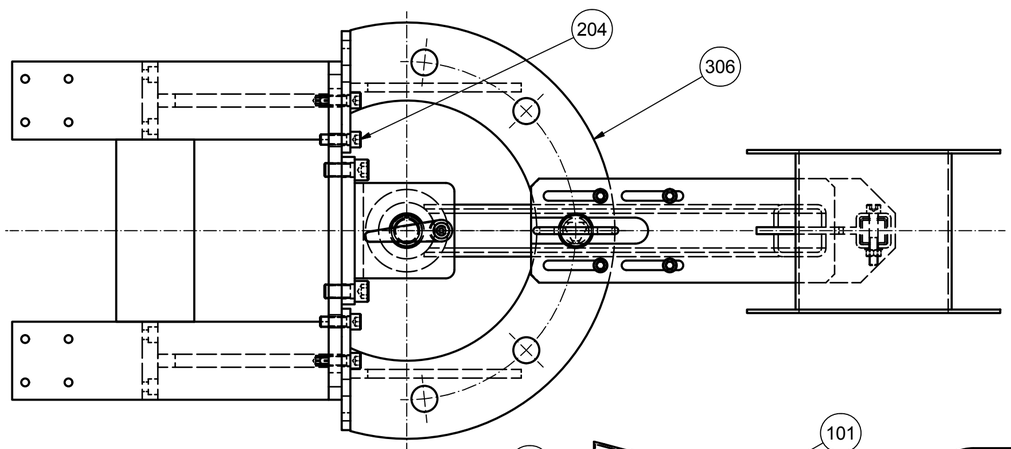

A-A (1 :2,5)

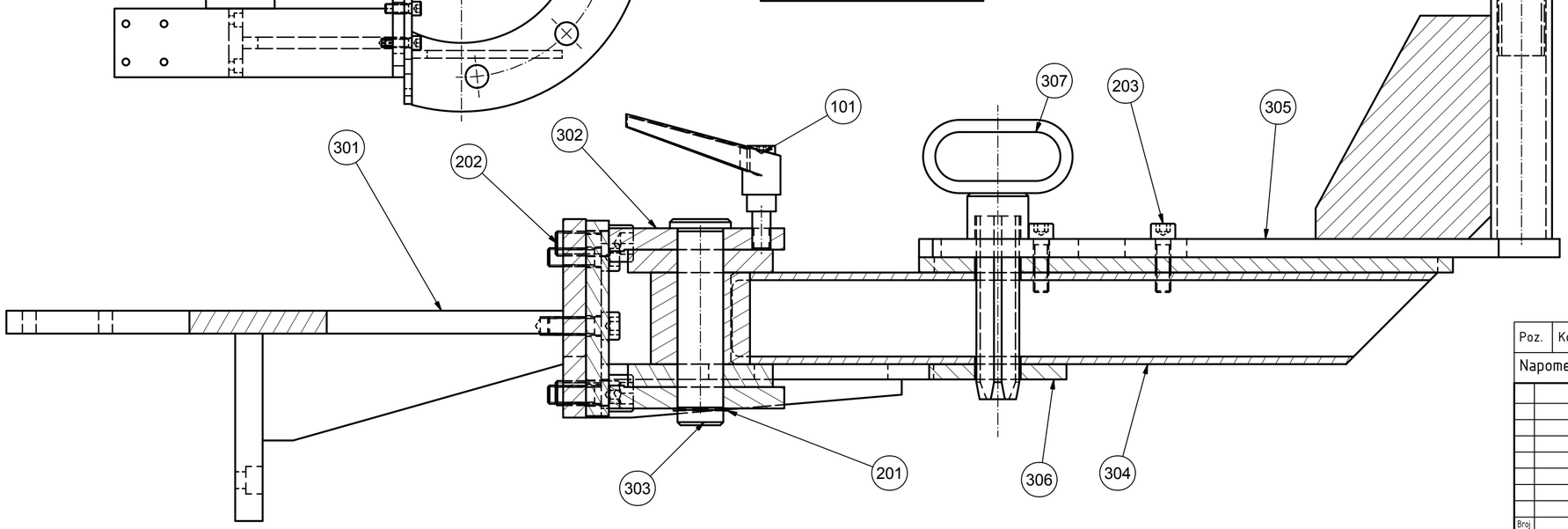

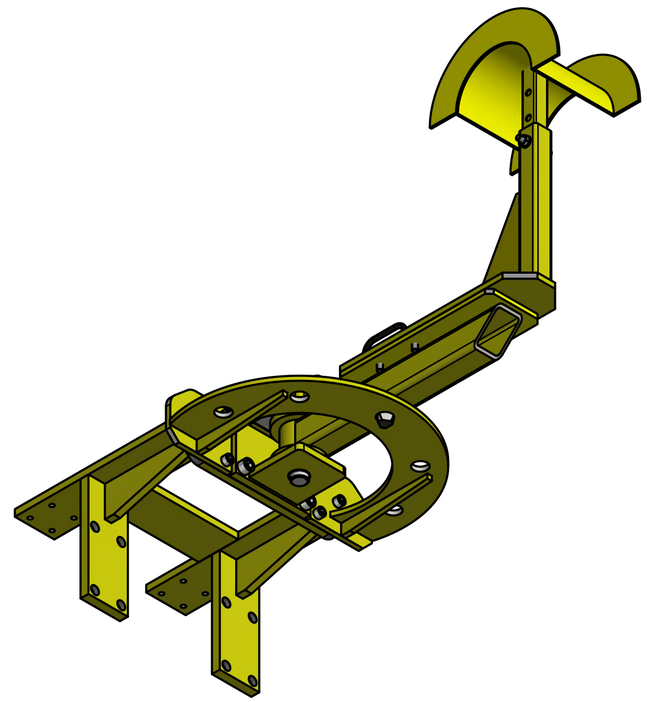

Ukupna masa: 57,29 kg

Poz.	Kom.	Naziv	DIN/Broj nacrta	Materijal/Proizvođač	Dimenzije/Opis	kg

Napomena:

Broj	Izmjena	Datum	Ime

	Datum	Ime
Konstruirao	30.10.2013.	H.Matusak
Crtao	30.10.2013.	H.Matusak
Odobrio		

Mjerilo 1:5 1:2,5

VELEUČILIŠTE U KARLOVCU

Naziv: Zakretni nosač za kablove i crijeva

Broj crteža: HM-1006-10-000

A2

List: 1

Listova: 4

Dateiname: 113282-10-000.idw

Poz.	Kom.	Naziv dijela	Tip	Dobavljač	Broj artikla
101	1	Polugica za stezanje	24390.0544	Halder	

VELEUČILIŠTE U KARLOVCU	RN:			Datum	Ime					List
			Nacrtao	30.10.2013.	H.Matusak					
	Kupac:		Odobrio							2
	Broj nacrta:	HM-1006-10-000								Od list.:
1 Kupljeni dijelovi	Naziv:	Zakretni nosač za kablove i crijeva				Br izmj.	Izmjena	Datum	Ime	4

C:\Users\MALFURION\Desktop\Zavrsni rad\Pack&Go Backup\Megatrac 7 Pack&Go\113282-10-000.idw

A4

Poz.	Kom.	Naziv dijela	DIN/Dimenzija	Materijal	DIN	Br.-artikla
201	1	Sigurnosni prsten	DIN 471 - 30 x 1,5		DIN 471	
202	4	Imbus vijak	DIN 912 - M16 x 35	8.8	DIN 912	
203	4	Imbus vijak	DIN 912 - M10 x 35	8.8	DIN 912	
204	6	Imbus vijak	DIN 912 - M12 x 35	8.8	DIN 912	

VELEUČILIŠTE U KARLOVCU		RN:			Datum	Ime				List
		Kupac:		Nacrtao:	30.10.2013.	H.Matusak				3
		Broj nacrta:	HM-1006-10-000	Odobrio:						Od list.:
2	Normirani dijelovi	Naziv:	Zakretni nosač za kablove i crijeva				Br. izmj.	Izmjena	Datum / Ime	4

C:\Users\MALFURION\Desktop\Zavrsni rad\Pack&Go Backup\Megatrac 7 Pack&Go\113282-10-000.idw

A4

Poz.	Kom.	Naziv dijela	DIN/Br.nacrta	Materijal	Dimenzija	kg	Br.-artikla
301	1	Nosač	HM-1026-20-000	1.0038 S235JRG2	Zavareni dio	22,96	
302	1	Kučište	HM-1027-20-000	1.0038 S235JRG2	Zavareni dio	5,08	
303	1	Klin	HM-1028-30-000	1.0503 C45	Ø40x140	0,77	
304	1	Ruka	HM-1029-20-000	1.0038 S235JRG2	Zavareni dio	9,37	
305	1	Držač kabela	HM-1030-20-000	1.0038 S235JRG2	Zavareni dio	9,59	
306	1	Nosač	HM-1031-20-000	1.0038 S235JRG2	Zavareni dio	7,94	
307	1	Klin	HM-1032-20-000	1.0038 S235JRG2	Zavareni dio	0,72	

VELEUČILIŠTE U KARLOVCU		RN:			Datum	Ime				List
		Kupac:		Nacrtao	30.10.2013.	H.Matusak				4
				Odobrio						Od list.
		Broj nacrta:	HM-1006-10-000							
3	Dijelovi	Naziv:	Zakretni nosač za kablove i crijeva				Br.izmj.	Izmjena	Datum	Ime	4

C:\Users\MALFURION\Desktop\Zavrsni rad\Pack&Go Backup\Megatrac 7 Pack&Go\113282-10-000.idw

A4